第６７回勤労者文化祭野球大会
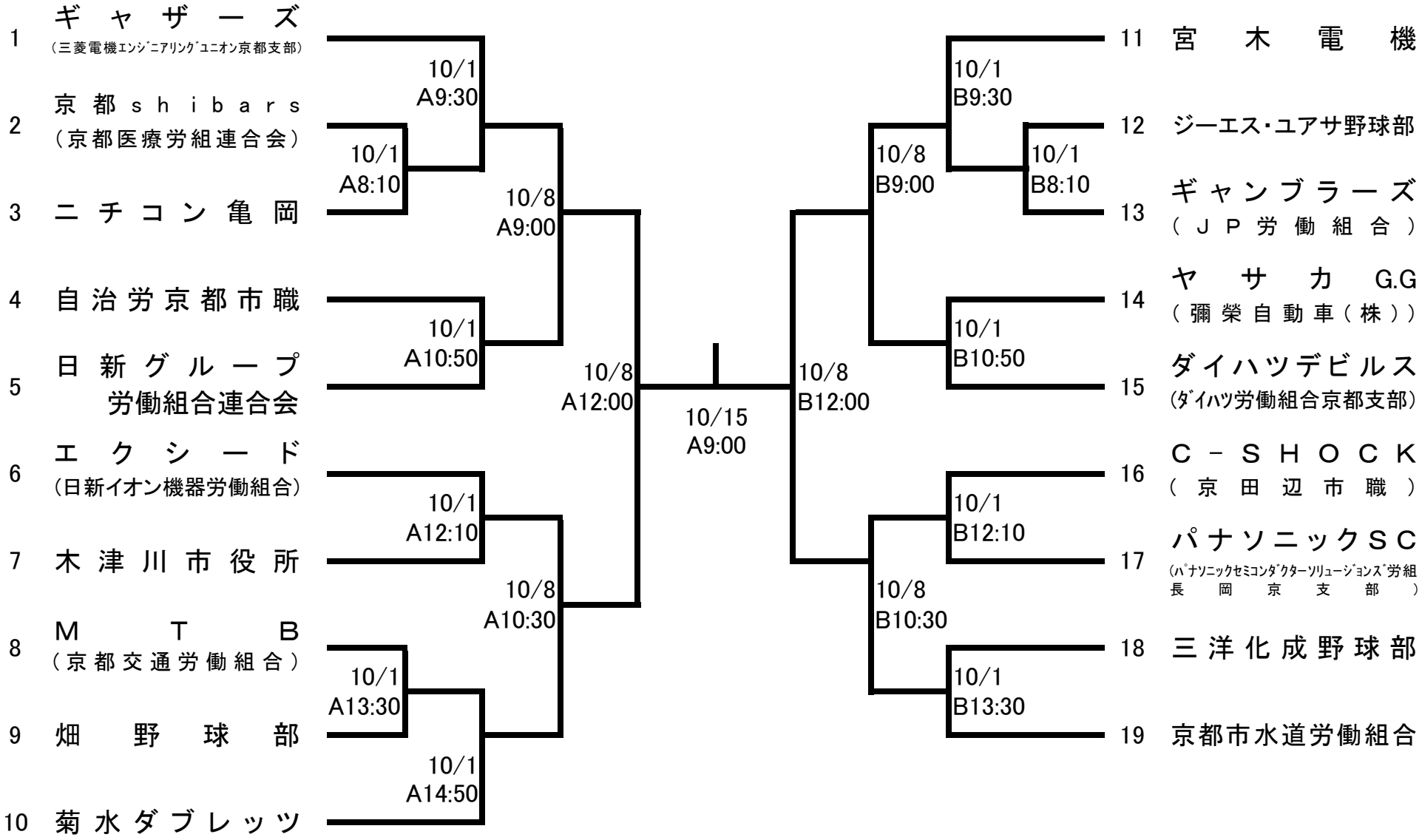
2016年10月１日・８日・15日　　於：殿田球場