第 ６８ 回 勤 労 者 文 化 祭 野 球 大 会
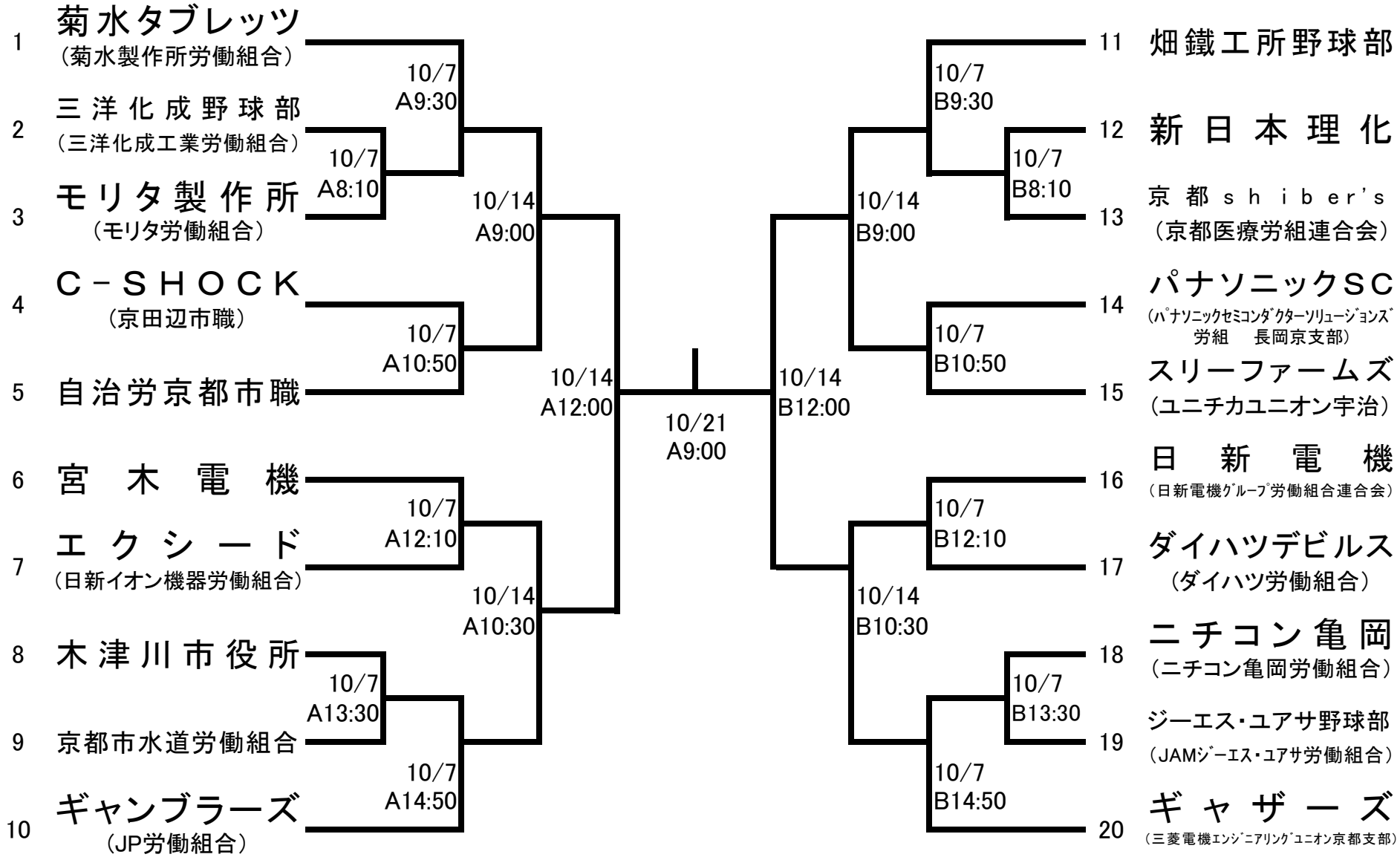
2017年10月７日・14日・21日　　於：殿田球場