第 ７０回 勤 労 者 文 化 祭 野 球 大 会
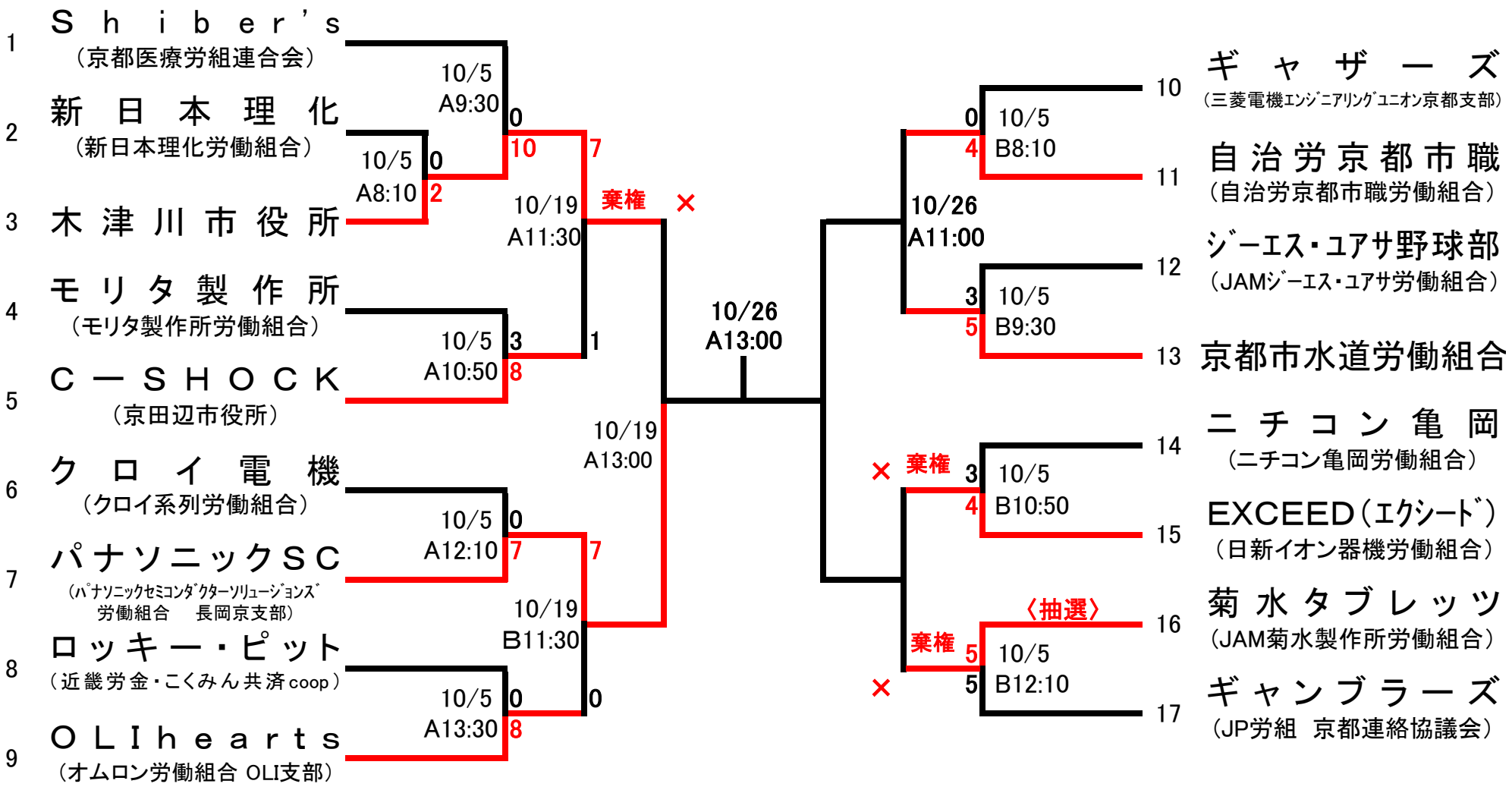
2019年10月5日・19日・26日　於：殿田球場